Bei Übertemperatur schaltet der Protektor auf die Restleistung zurück.
At higher temperature the protector switches back to the rest wattages.
Restleistung bei:
rest wattages by: 2500W=1875W

9312
EGO
2500W 230V~
11.33454.252
**

Typenschild/Aufdruck
identification plate/imprinting
230V Al o.schwarz/black
240V blau/blue
400V rot/red
sonstige/other-grün/green

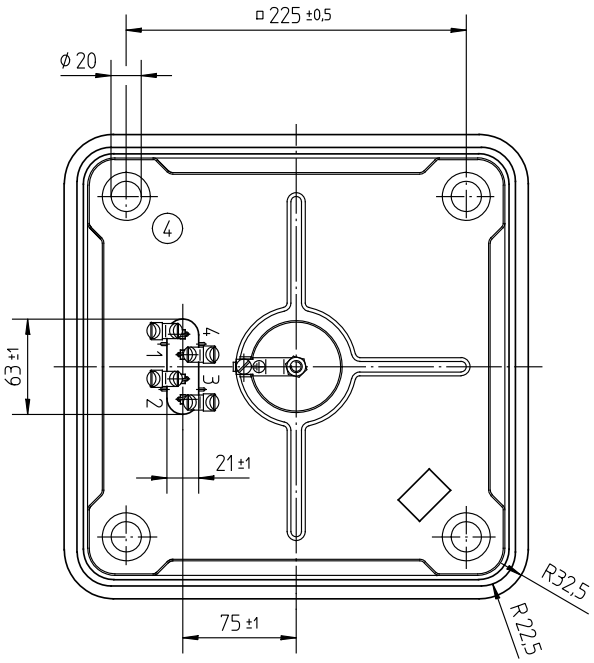

Anschluß
connection
4 Laschen mit Klemmbügel und Schrauben M5
4 straps with clamping brocket and screws M5

Erdung
earthing
Über Anschlußfahne mit Klemmbügel u. Schraube M5.
over connecting lug with clamping bracket and screw M5.

Die Großkochplatte ist über die 4 Stützaugen am Abschlußdeckel abzustützen.
The sealed hotplate is fixed by 4 supporting spider on the cover plate support.

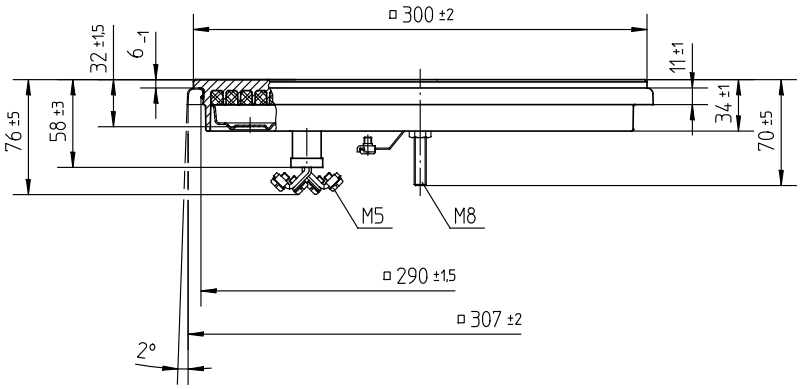

Schaltschema
wiring diagram

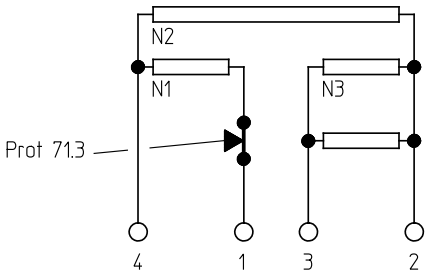

Pos	type Type	W wattage Leistung	V~ voltage Spannung	N1	N2	N3	6	5	4	3	2	1	approval marks Prüfzeichen ** (2)
9													
8													
7													
6													
5													
4													
3													
2	11.33454.252	2500	230	625	625	1250 (625/625)	2500	1875	1250	625	420	250	X
1	11.33454.251 (1)	2500	400	625	625	1250 (625/625)	2500	1875	1250	625	420	250	X

.	.	.
.	.	.
.	.	.
4	A00289	05.07.2004
3	A00142	16.06.2003
2	EP1578	06.11.1997
1	EP1135	28.03.1994
Änd.	Mitteilung Nr.	Datum
Erst.	0077EP	19.04.1993

Diese Unterlage erhalten sie nur zu dem vereinbarten Zweck anvertraut. Jegliche Art der Vervielfältigung, Verwertung und Mitteilung ihres Inhaltes ist nicht gestattet soweit nicht ausdrücklich zugestanden. Zuwiderhandlungen verpflichten zu Schadenersatz.
Alle Rechte an bestehenden und künftigen Schutzrechten bleiben vorbehalten.

CAD	Datum	Name
Erst.	19.04.1993	HOTZ
Bearb.	11.10.2004	BALITSCH
Freig.	16.09.2005	MAIERA

E.G.O.-Wnr. .
EN-Wnr. .
Werkstoff .
.
Oberflächenangaben nach ISO 1302
Freimaßtoleranz .

Maßstab 1:5

Bezeichnung
EGO Grosskochplatte 300x300
EGO Com. Hotplate 300x300
.

E.G.O. Elektro-Gerätebau GmbH
D-75038 Oberderdingen

Zeichnungsnummer	Blattnr.	Ver.	Stat.	Blätter	Dok.	Fremd.
11.33454.25X	901	2	F	.	.	.

Urspr. . | Ers. f. . | Ers. d. . | Ref..