Temperaturregler bei Spindelstellung
Anschlag links gezeichnet.

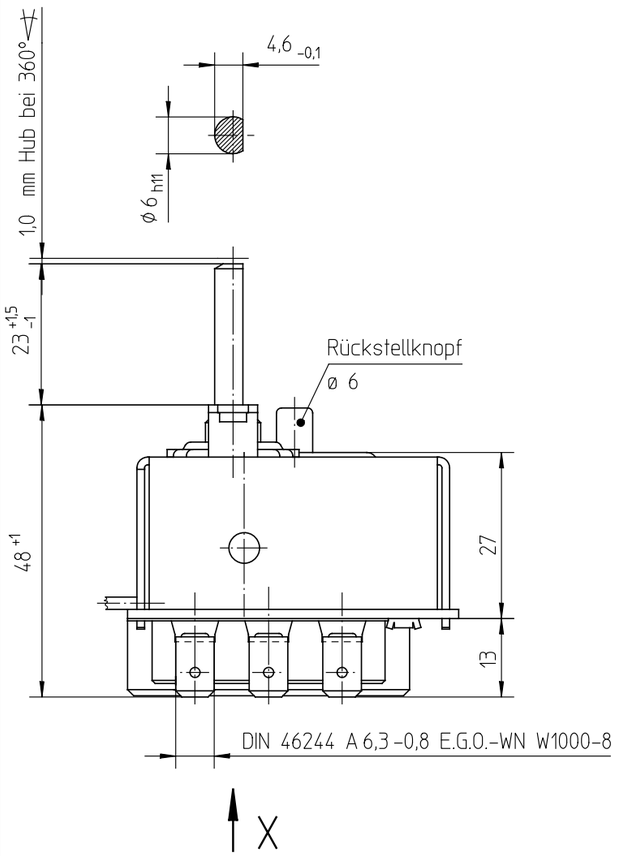

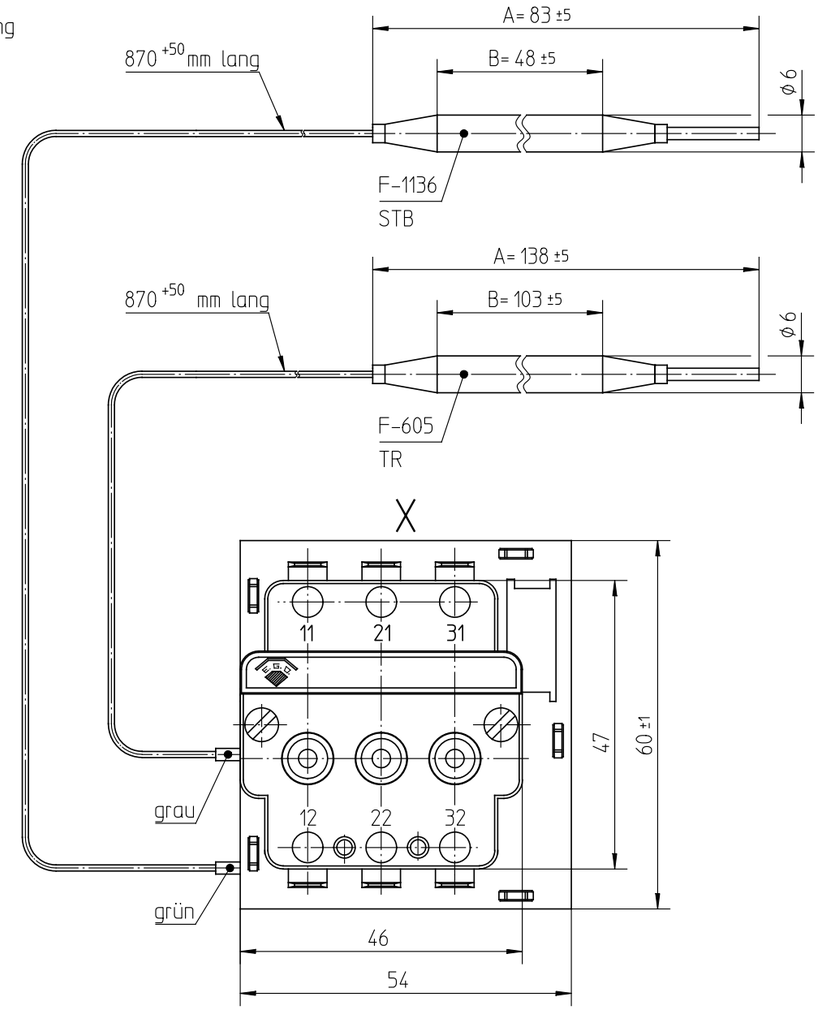

Bemerkungen:	TR	STB
Normalklima DIN EN 60068-1 (23±2)°C		
Temperaturen sind AUS Werte		
Schaltdifferenz (im Werksnormbad)	(13±6,5)K	
Min. Fühlertemperatur:	-10°C	-50°C
Max. Fühlertemperatur: (aus Sicherheitsgründen)	200°C	270°C
Max. Gehäusetemperatur (VDE):	80°C	
Min. Biegeradius Kapillarrohr:	5 mm	
Für Einsatz in Umgebungsbedingungen mit normaler Verunreinigung	(Typ 2 B)	
Kunden-Zeichnung-Nr.		
Korrekturfaktor c = bezogen auf Umgebungstemp.	0,15	0,35 [K/K]

Genehmigte technische Daten siehe
Zeichnung 55.60000.000 Bl.901

Schutztemperaturbegrenzer schaltet "AUS"
bei einer Fühlertemperatur von
140°C -10K

STB - Funktion

Kontakte öffnen u. werden verriegelt, wenn einjustierte Schalttemperatur überschritten wird. Nach genügender Abkühlung des Temperatur-Fühlers kann durch Drücken des Rückstellknopfes wieder eingeschaltet werden.

Kontakte öffnen mit Verriegelung außerdem, wenn hydraulisches Fühlersystem leck wird oder der Temperaturfühler unter -12°C abgekühlt wird. Im letzteren Fall Fühlertemperatur auf 20°C bringen und Rückstellknopf drücken.

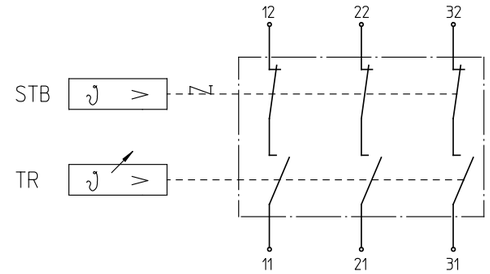

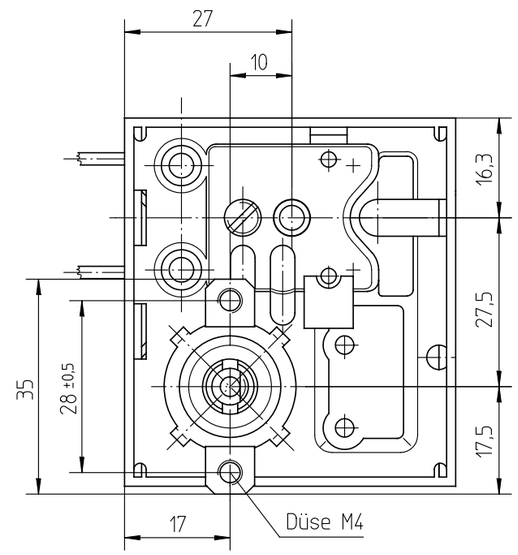

Temperaturwerte
TR

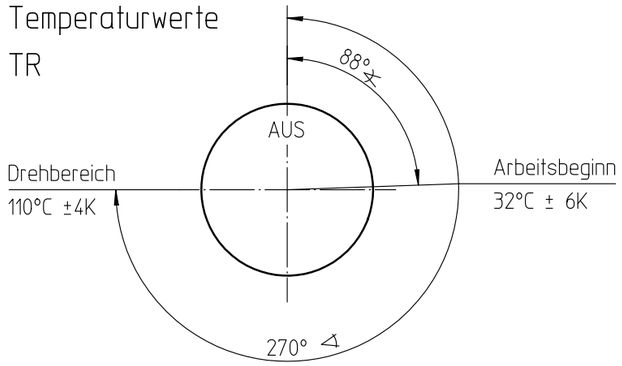

Kontaktstellung bei
Anschlag links und einer
Fühlertemperatur von 15°C

.	.	.	Diese Unterlage erhalten sie nur zu dem vereinbarten Zweck anvertraut. Jegliche Art der Vervielfältigung, Verwertung und Mitteilung ihres Inhaltes ist nicht gestattet soweit nicht ausdrücklich zugestanden. Zuwiderhandlungen verpflichten zu Schadenersatz. Alle Rechte an bestehenden und künftigen Schutzrechten bleiben vorbehalten.		
.	.	.			
.	.	.			
.	.	.			
3	E02854	06.02.2004			
2	E00243	04.02.2002	CAD	Datum	Name
1	ER9311	22.05.1996	Erst.	22.05.1996	POSOVSKY
Änd.	Mitteilung Nr.	Datum	Bearb.	06.02.2004	POSOVSKY
Erst.	.	.	Freig.	10.02.2004	SCHUHMAM

E.G.O. Elektro-Gerätebau GmbH
D-75038 Oberderdingen

E.G.O.-Wnr. . EN-Wnr. .
Werkstoff .
Oberflächenangaben nach ISO 1302
Freimaßtoleranz ISO 2768-v

Maßstab 1:1

Bezeichnung
EGO Temp.-Regler u. Schutz-
Temperatur-Begrenzer

Zeichnungsnummer	Blattnr.	Ver.	Stat.	Blätter	Dok.	Fremd.
55.60022.010	001	2	F	1	.	.

Urspr. 55.60-ES012 | Ers. f. Zchng.v.11.08.1987 | Ers. d. . | Ref.RM